3A4

Jelmagyarázat

Gf	tervezett gázvezeték
KV — KV	tervezett közvilágítás
10kV	tervezett 10kV kábel
1k — 1k — 1k	tervezett 1kV kábel
Vt — Vt — Vt	tervezett vízvezeték
Cs — Cs	tervezett csapadékvíz csatorna
SZ — SZ — SZ	tervezett szennyvíz csatorna
10kV	meglévö 10kV kábel
1kV — 1kV	meglévö 1kV kábel
Gf — Gf / Gfk — Gfk	meglévö gázvezeték
Szv	meglévö szennyvízcsatorna
Cs — Cs	meglévö csapadékvíz csatorna
Cs — Cs	meglévö csatorna
NOVOTRON	meglévö távközlés Novotron
UPC — UPC	meglévö távközlés UPC
V — V	meglévö vízvezeték
m/110–34,0–0,6	tervezett M–Telekom csö
–003 N2	meglévö M–Telekom megszakító
–004 N1	tervezett M–Telekom megszakító
Gf	tervezett gázvezeték
KV — KV	tervezett közvilágítás
10kV	tervezett 10kV kábel
1k — 1k — 1k	tervezett 1kV kábel
Vt — Vt — Vt	tervezett vízvezeték
Cs — Cs	tervezett csapadékvíz csatorna
SZ — SZ — SZ	tervezett szennyvíz csatorna

A–A METSZET
M=1:100

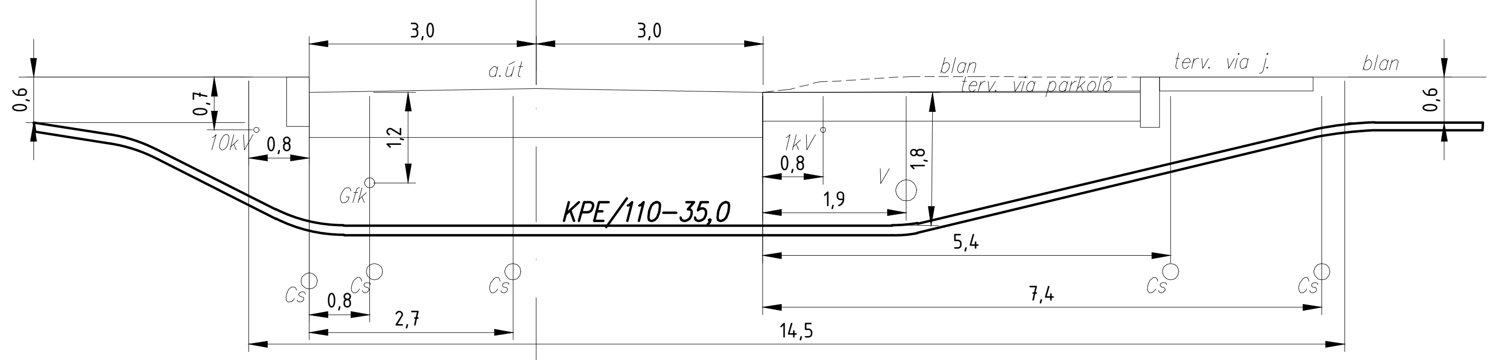

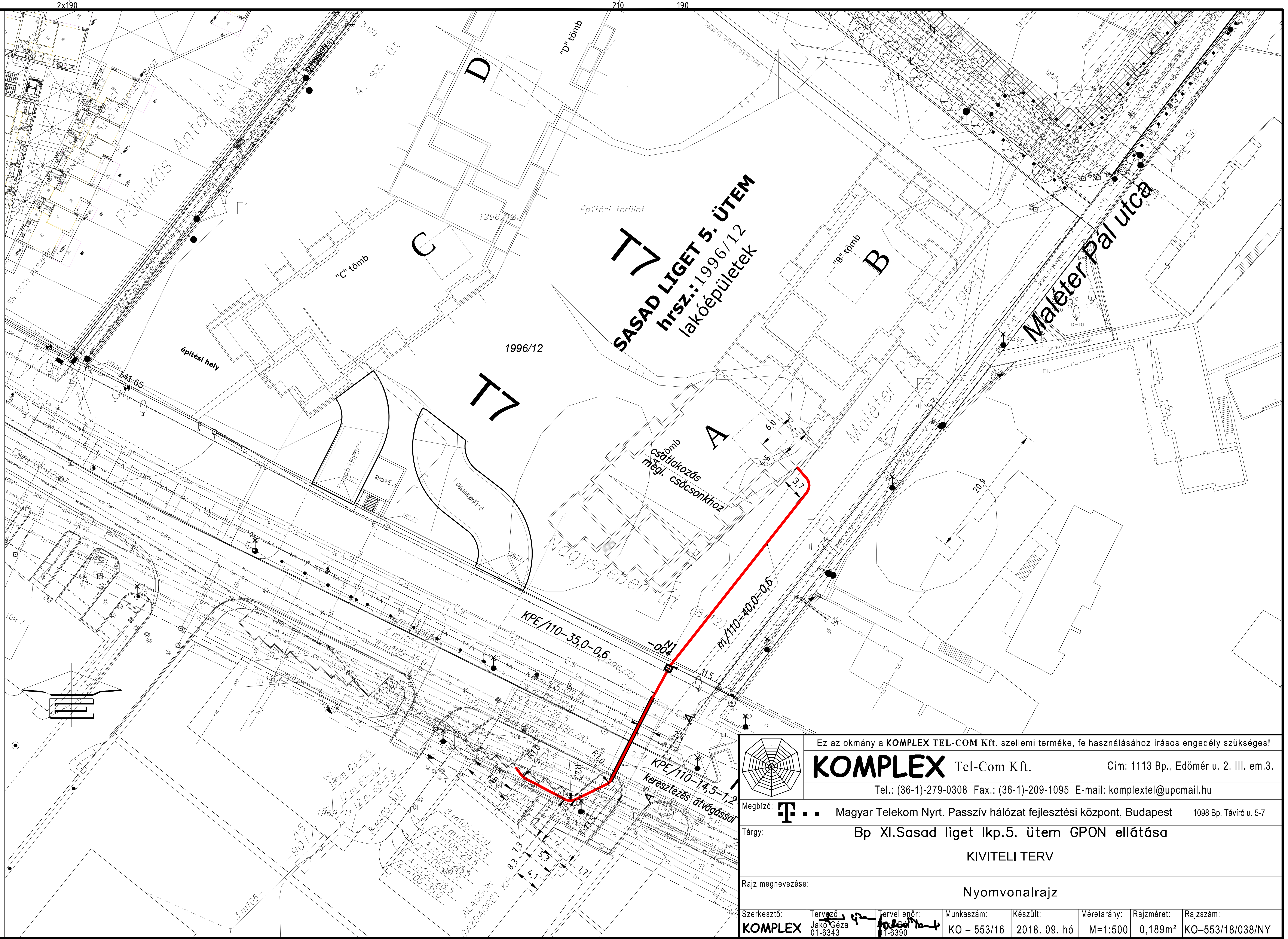

Ez az okmány a **KOMPLEX TEL-COM Kft.** szellemi terméke, felhasználásához írásos engedély szükséges!

KOMPLEX Tel-Com Kft. Cím: 1113 Bp., Edömér u. 2. III. em.3.

Tel.: (36-1)-279-0308 Fax.: (36-1)-209-1095 E-mail: komplextel@upcmail.hu

Megbízó: Magyar Telekom Nyrt. Passzív hálózat fejlesztési központ, Budapest 1098 Bp. Táviró u. 5-7.

Tárgy: Bp XI.Sasad liget lkp.5. ütem GPON ellátása

KIVITELI TERV

Rajz megnevezése: Nyomvonalrajz

Szerkesztő:	Tervező:	Tervellenőr:	Munkaszám:	Készült:	Méretarány:	Rajzméret:	Rajzszám:
KOMPLEX	Jakó Géza 01-6343	01-6390	KO – 553/16	2018. 09. hó	M=1:500	0,189m²	KO–553/18/038/NY